Mobile tirak™ Winde Hebe- und Ziehvorrichtungen

Zum besseren Schutz vor Beschädigungen im Arbeitsalltag oder zum einfacheren Transport können tirak™-Winden mit einem mobilen Rahmen ausgestattet werden. Gerade bei größeren Winden oder bei Modellen mit angebautem Wickler wird das Handling vereinfacht und der tirak™ sicher gegen harte Stöße geschützt. Sollen besonders lange Seillängen aufgewickelt und gespeichert werden, kann ein seperater Wickler im Rahmen integriert werden.

Bei der einfachsten Lösung wird eine drehbare Seiltrommel an den tirak™ angebaut, in die das Drahtseil eingeführt wird. Durch die Steifigkeit des Drahtseils trommelt es sich automatisch auf und ab. Bei größeren Seillängen wird die angebaute Trommel über eine verlängerte Treibscheibenwelle angetrieben. Seillängen von mehreren hundert Metern können so platzsparend am tirak™ gespeichert werden. Auch ein Transport ist so einfach möglich.

Bei noch größeren Seillängen wird eine seperat angetriebene Seiltrommel benutzt. Dieser Wickler wird integriert, so dass eine gemeinsame Einheit entsteht.

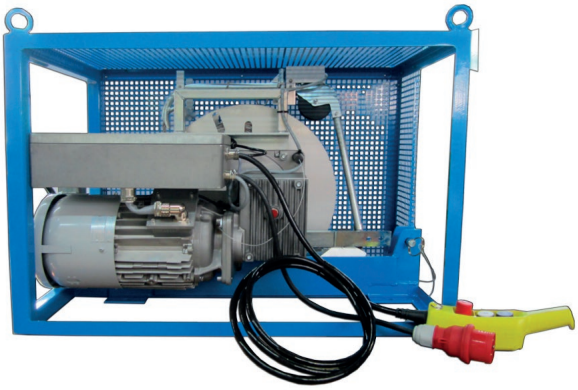

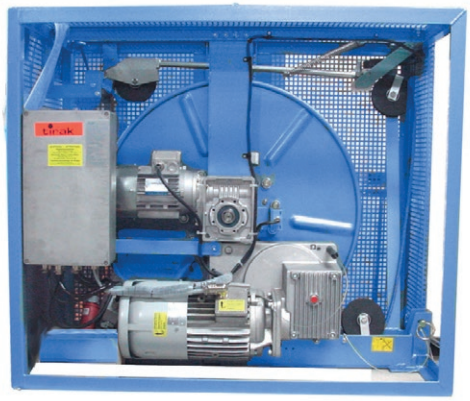

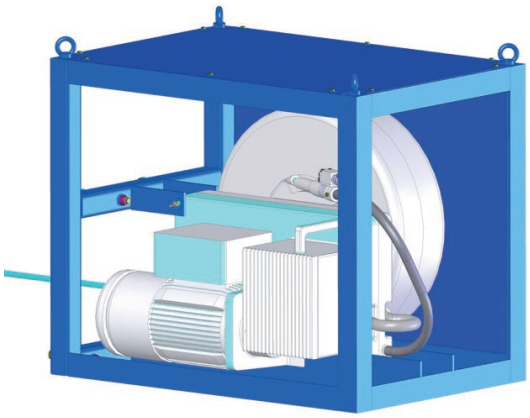

Typ A

Standrahmen mit Seilspeicher,
Endschalter für ein-/auslaufendes Seil

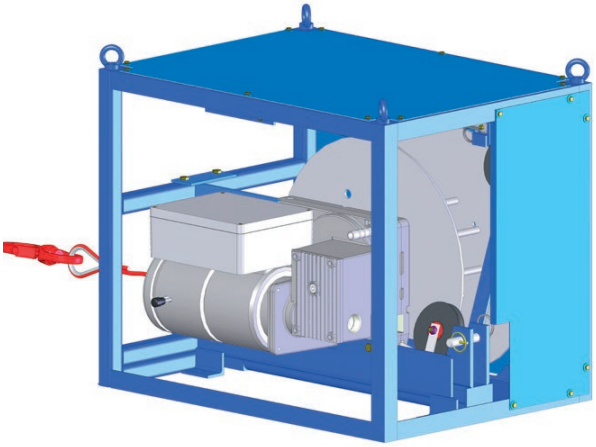

Typ B

Standrahmen mit Seilwickler, Direktantrieb vom tirak™, Endschalter für ein-/auslaufendes Seil

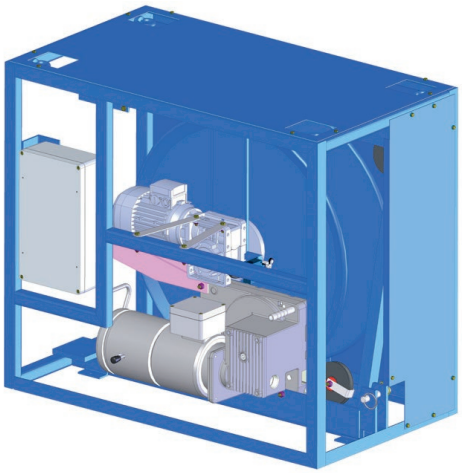

Typ C

Standrahmen mit Seilwickler, mit Elektroantrieb,
Endschalter für ein-/auslaufendes Seil