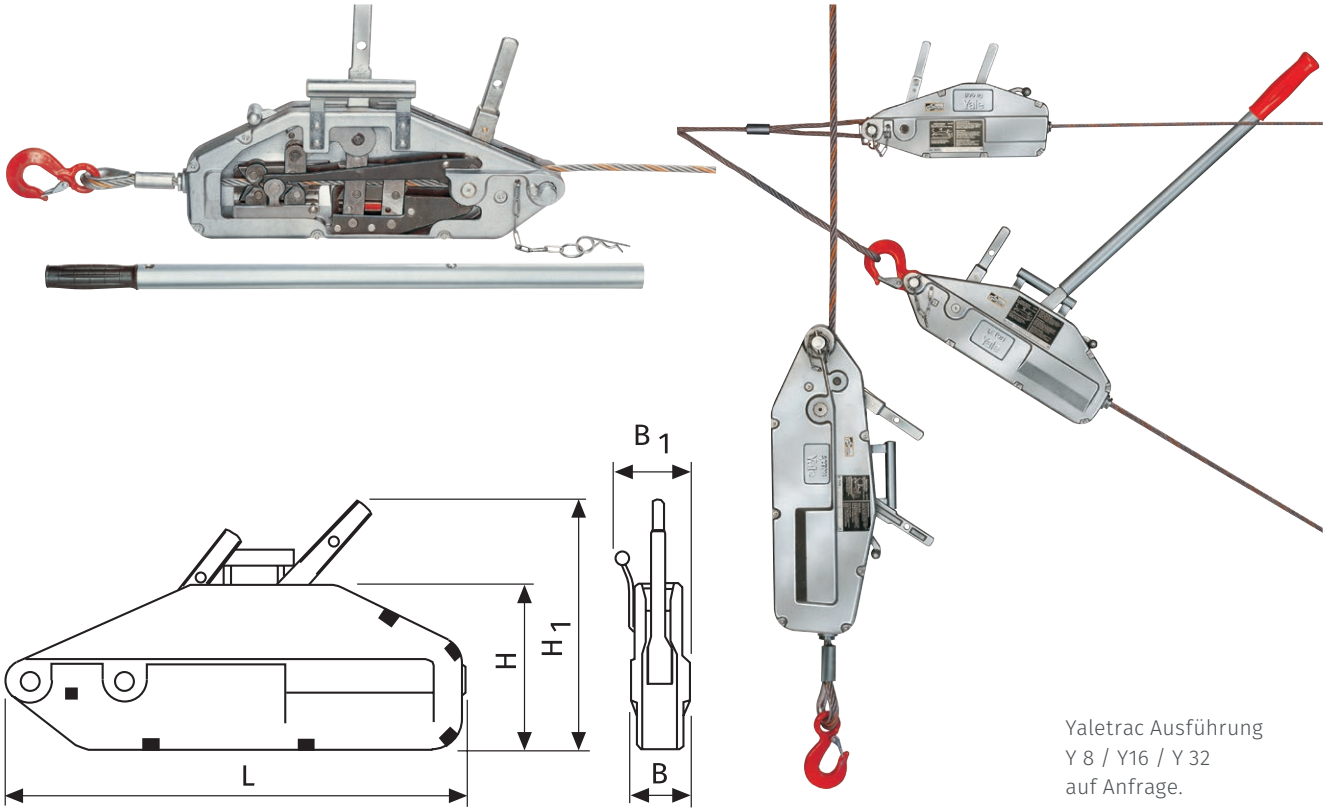

Yaletrac Ausführung
Y 8 / Y16 / Y 32
auf Anfrage.

Modell	Abmessung				
	L	H	H1	B	B1
	mm	mm	mm	mm	mm
Y05ST	285	116	164	48	70
Y10ST	435	178	235	61	94
Y16ST	560	205	280	86	125
Y32ST	664	240	350	96	123

Y 10 ST bis Y 32 ST

Optional

- Ösenhaken mit Sicherheitsbügel
- Seile in unterschiedlichen Längen
- Trommelhaspel
- Aufbewahrungsbox aus Stahlblech



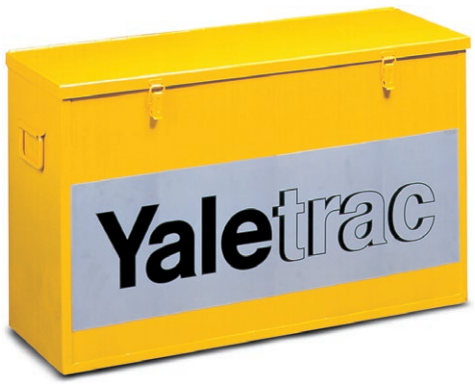

Modell	Traglast	Seilvorschub pro Doppelhub	Hebelkraft bei Nennlast	Hebellänge	Seil-Ø	Gewicht (ohne Seil und Handhebel)	Preis pro Stück
	kg	mm	daN	mm	Ø mm	kg	Euro
Y05ST	500	20	30	260	6,0	2,8	**216,00**
Y10ST	1.000	60	23	800	8,4	8,5	**330,00**
Y16ST	1.600	60	28	790/1.190	11,5	15,8	**491,00**
Y32ST	3.200	40	46	790/1.190	16,0	27,2	**793,00**